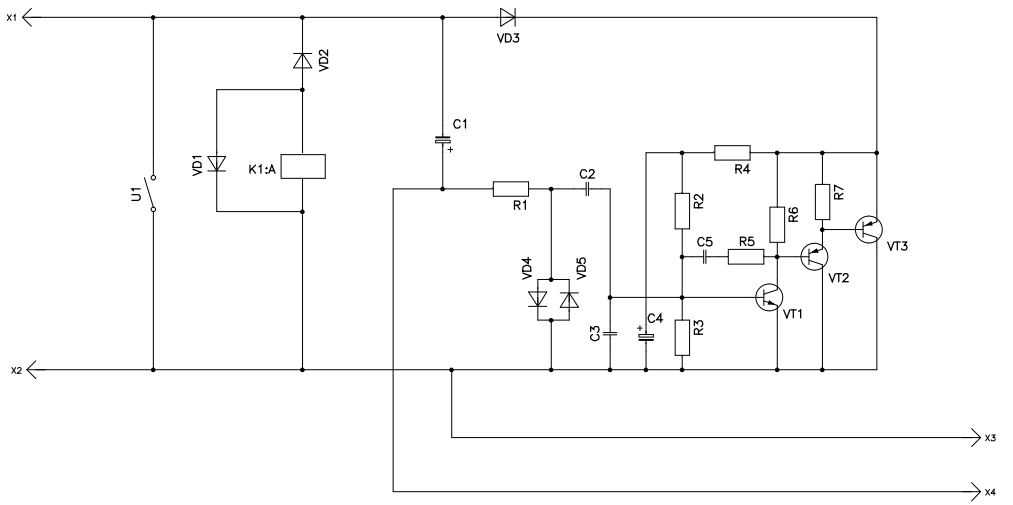

					ПУ-2.00.000 ЭЗ (КНМД.424300.003 ЭЗ)		
Изм.	Лист	№ докум.	Подп.	Дата	Устройство переговорное ПУ-2 Схема электрическая принципиальная	Лит.	Масса	Масштаб
Разраб.		Пантелеев						
Пров.		Перегудов				Лист 1	Листов	
Н.контр.					ООО "Модуль"		
Утв.		Перегудов					

Перв. примен. | КНМД.424300.003 ЭЗ

Справ. №

Подп. и дата | Инв. №дубл. | Взам. инв. № | Подп. и дата | Инв. №подл.

Форма 1 ГОСТ 2.104-68 Копировал: Формат А2